令和元年度　第20回東京都高等学校新人戦大会　トーナメント表

2月16日 最終結果

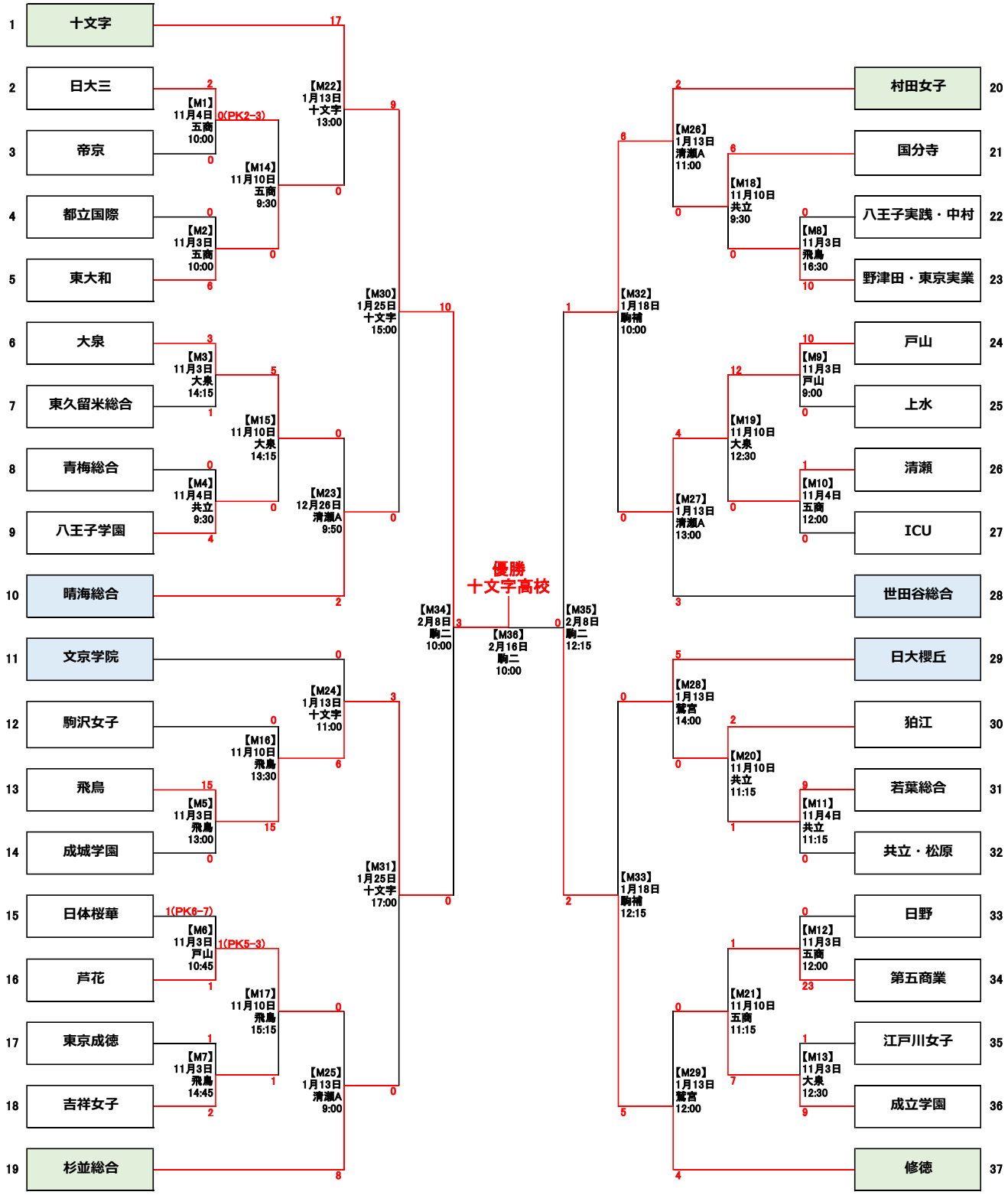

会場の表記について
清瀬○・・・清瀬内山グラウンド○面　　駒二・・・駒沢オリンピック公園第二球技場　　駒補・・・駒沢オリンピック公園補助競技場
五商・・・都立第五商業高校　　飛鳥・・・都立飛鳥高校　　共立・・・共立女子第二高校　　戸山・・・都立戸山高校　　大泉・・・都立大泉高校
鷺宮・・・成立学園鷺宮グラウンド　　十文字・・・十文字女子大学グラウンド(新座)　　杉並・・・都立杉並総合高校

※上記の日程、時間、会場は変更になることがあります。東京都高校女子サッカーのサイト(http://tokyojyosi.yu-nagi.com/)に最新の情報を載せております。そちらをご覧ください。なお当日の天候による中止などは上記サイト上でも間に合わないことがあります。ご容赦下さい。